TS-G1345R/XIUC THF5611-A/VI

Register your product at / Enregistrez votre produit au : http://www.pioneerelectronics.com http://www.pioneerelectronics.ca

©PIONEER CORPORATION 2014 1-1, Shin-ogura, Saiwai-ku, Kawasaki-shi, Kanagawa 212-0031, JAPAN / JAPON MADE IN VIETNAM FABRIQUÉ AU VIETNAM HECHO EN VIETNAM

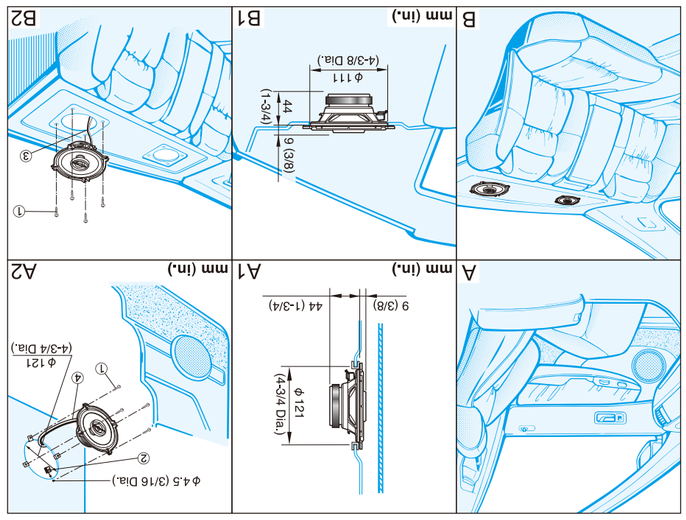

●HOW TO INSTALL
●MODE D'INSTALLATION
●INSTALACIÓN
●COMO INSTALAR

Be sure to read this instruction manual before installing this speaker.
Prière de lire obligatoirement ce manuel d'installation avant de monter les haut-parleurs.
Antes de instalar el altavoz es importante que lea estas instrucciones.
Leia este manual de instruções antes de instalar o alto-falante.

●SPECIFICATIONS

- Reproduction system ..... Coaxial two way
- Speaker specifications
  - Woofer ..... φ 129 mm (5-1/8" Dia.), Water-resistant Injection-molded polypropylene cone High compliance rolled edge Heat-resistant voice coil Magnet : 130 g (4.5 oz)
  - Tweeter ..... φ 30 mm (1-3/16") Balanced dome Maximum music power ..... 250 W Nominal impedance ..... 4 Ω Nominal power ..... 35 W Sensitivity ..... 86 dB (±1.5 dB, 1 m, 1 W) Frequency response ..... 34 Hz to 25 kHz (−20 dB) Weight (per speaker including accessory parts) ..... 0.37 kg (13 oz)
  - Gross weight (2 speakers including packaging) ..... 0.83 kg (1 lb 13 oz)

※1 The icon shows the measured SPL using continuous power of a Pioneer receiver.

●CARACTÉRISTIQUES

- Système de reproduction ..... Coaxial à 2 voies
- Spécifications des haut-parleurs
  - HP Grave ..... φ 129 mm Résistant à l'eau Cône en polypropylène moulé par injection Grande élasticité acoustique, bord arrondi Bobine mobile résistante à la chaleur Aimant : 130 g
  - HP Aigu ..... φ 30 mm Dôme équilibré
  - Impédance nominale ..... 4 Ω
  - Puissance musicale maximum ..... 250 W
  - Puissance nominale ..... 35 W
  - Sensibilité ..... 86 dB (±1,5 dB, 1 m, 1 W)
  - Bande passante ..... 34 Hz à 25 kHz (−20 dB)
  - Poids (par haut-parleur pièces accessoires comprises) ..... 0,37 kg
  - Poids Brut (2 haut-parleurs emballage compris) ..... 0,83 kg

※1 L'icône montre le niveau de pression acoustique mesuré avec la puissance continue d'un récepteur Pioneer.

●ESPECIFICACIONES

- Sistema de reproducción ..... Coaxial de 2 vías
- Especificaciones del altavoz
  - Woofer ..... φ 129 mm A prueba de agua Membrana de polipropileno moldeado por inyección Alta elasticidad, borde laminado Bobina de voz resistente al calor Imán : 130 g
  - Tweeter ..... φ30 mm Domo equilibrado
  - Impedancia nominal ..... 4 Ω
  - Máxima potencia de musica ..... 250 W
  - Potencia nominal ..... 35 W
  - Sensibilidad ..... 86 dB (±1,5 dB, 1 m, 1 W)
  - Respuesta de frecuencia ..... 34 Hz a 25 kHz (−20 dB)
  - Peso (por altavoz incluyendo accesorios) ..... 0,37 kg
  - Peso bruto (2 altavoces incluyendo embalaje) ..... 0,83 kg

※1 El icono muestra el SPL medido utilizando una potencia continua de un receptor de Pioneer.

●ESPECIFICAÇÕES

- Sistema de reprodução ..... Rota dupla coaxial
- Especificações do alto-falante
  - Woofer ..... φ 129 mm Resistente à água Cone de polipropileno moldada a injeção Alta flexibilidade, canto bolseado Bobina de voz resistente ao calor Magneto : 130 g
  - Tweeter ..... φ 30 mm Domo equilibrado
  - Impedância nominal ..... 4 Ω
  - Potência máxima de música ..... 250 W
  - Potência nominal ..... 35 W
  - Sensibilidade ..... 86 dB (±1,5 dB, 1 m, 1 W)
  - Resposta de frequência ..... 34 Hz a 25 kHz (−20 dB)
  - Peso (por alto-falante incluindo peças acessórias) ..... 0,37 kg
  - Peso bruto (2 alto-falantes incluindo empacotamento) ..... 0,83 kg

※1 O ícone mostra o SPL medido utilizando potência contínua de um receptor Pioneer.

TS-G1345R

HP 2 VOIES

- PUISSANCE MUSICALE MAXIMUM 250 W
- PUISSANCE NOMINALE 35 W
- HP GRAVE Ø130 mm
- HP AIGU Ø30 mm DÔME ÉQUILIBRÉ
- IMPEDANCE 4 OHMS
- SENSIBILITE 86 dB (±1,5 dB, 1 m, 1W)
- BANDE PASSANTE 34 HZ A 25 KHZ (− 20 dB)
- POIDS BRUT 0,83 kg

●PARTS INCLUDED

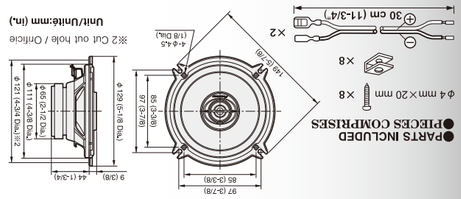

250W MAX

97dB puissance d'entrée continue※1

13cm

Enregistrez votre produit au http://www.pioneerelectronics.com http://www.pioneerelectronics.ca

XIUC 1 PAIR

⚠ WARNING

The Safety of Your Ears is in Your Hands

Get the most out of your equipment by playing it at a safe level-a level that lets the sound come through clearly without annoying blaring or distortion and, most importantly, without affecting your sensitive hearing. Sound can deceive you. Over time, your hearing "adapts" to higher volumes of sound so what sounds "normal" can actually be loud and harmful to your hearing. Guard against this by setting your equipment at a safe level BEFORE your hearing adapts.

ESTABLISH A SAFE LEVEL:

- Set your volume control at a low setting.
- Slowly increase the sound until you can hear it comfortably and clearly, without distortion.
- Once you have established a comfortable sound level: set the dial and leave it there.

BE SURE TO OBSERVE THE FOLLOWING GUIDELINES:

- Do not turn up the volume so high that you can't hear what's around you.
- Use caution or temporarily discontinue use in potentially hazardous situations.
- Do not use headphones while operating a motorized vehicle; the use of headphones may create a traffic hazard and is illegal in many areas.

⚠ AVERTISSEMENT

La protection de votre ouïe est entre vos mains

Pour assurer le rendement optimal de votre matériel et-plus important encore-la protection de votre ouïe, réglez le volume à un niveau sécuritaire. Le son peut vous tromper. Avec le temps, votre ouïe peut "s'adapter" à des volumes supérieurs, et ce qui vous semble un niveau de confort normal pourrait au contraire être excessif et contribuer à endommager votre ouïe. Protégez votre ouïe. Réglez votre matériel à un volume sécuritaire AVANT que votre ouïe s'adapte vous permettra de mieux vous protéger.

CHOISISSEZ UN VOLUME SÉCURITAIRE:

- Réglez d'abord le volume à un niveau inférieur.
- Montez progressivement le volume jusqu'à un niveau d'écoute confortable ; le son doit être clair et exempt de distorsions.
- Une fois que vous avez trouvé un niveau confortable, ne touchez plus au bouton du volume.

N'OUBLIEZ PAS DE RESPECTER LES DIRECTIVES SUIVANTES:

- Lorsque vous montez le volume, assurez-vous de pouvoir quand même entendre ce qui se passe autour de vous.
- Faites très attention ou cessez temporairement l'utilisation dans les situations pouvant s'avérer dangereuses.
- Ne pas utiliser des écouteurs lorsque vous conduisez lorsque vous opérez un véhicule motorisé ; une telle utilisation peut créer des dangers sur la route et est illégale à de nombreux endroits.

Do not fail to read the instructions on the flap to the opposite side.
No olvidar de leer las instrucciones en la solapa al lado opuesto.
Ne oublierez pas de lire les instructions sur le volet sur le côté opposé.
Não deixe de ler as instruções mencionadas na aba do lado oposto.

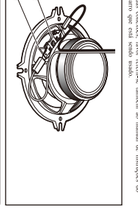

Do not fail to read the instructions on the flap to the opposite side.
No olvidar de leer las instrucciones en la solapa al lado opuesto.
Ne oublierez pas de lire les instructions sur le volet sur le côté opposé.
Não deixe de ler as instruções mencionadas na aba do lado oposto.

⚠ WARNING :

Handling the cord on this product or cords associated with accessories sold with the product expose you to lead, a chemical known in the State of California to cause cancer and birth defects or other reproductive harm. **Wash hands after handling.**

⚠ CAUTION

1. Do not touch the diaphragm of the speaker terminal assembly ⊕⊖.
2. Do not change the extension of the speaker terminal of the car stereo unit.
3. Wash metallic connections with alcohol to the extension terminal of the car stereo unit.

⚠ ATTENTION

1. Ne jamais toucher le (1) frontiks de haut-parleur ⊕.
2. Ne pas modifier l'extension du haut-parleur ⊕ du boîtier-radio ⊕.
3. Nettoyer les parties métalliques du connecteur ou entre le haut-parleur ⊕ et le boîtier-radio ⊕ avec un chiffon imbibé d'alcool.

⚠ PRECAUCIÓN

1. No toque el diafragma del ensamblaje de terminal del altavoz ⊕.
2. No cambie la extensión del ensamblaje del terminal del altavoz ⊕ del estéreo del automóvil.
3. Limpie las conexiones metálicas con alcohol en el terminal de extensión del estéreo del automóvil.

⚠ PRECAUÇÃO

1. Não toque no diafragma do terminal do altofalante ⊕.
2. Não mude a extensão do terminal do altofalante ⊕ do estéreo do automóvel.
3. Quando da ligação das conexões, limpar cuidadosamente com álcool.

TS-G1345R

250W MAX

97dB at continuous power input※1

5¼"

Pioneer

TS-G1345R

2-WAY SPEAKER
ALTAVOZ 2 VÍAS

Pioneer

THF5611-A/VI
THF5611-A/VI
THF5611-A/VI
THF5611-A/VI
THF5611-A/VI
THF5611-A/VI

Pioneer

TS-G1345R

HP 2 VOIES

INJECTION MOLDED CONE

8 849381 265805

13cm

97dB puissance d'entrée continue※1

250W MAX

Pioneer

TS-G1345R

INJECTION MOLDED CONE

2-WAY SPEAKER / ALTAVOZ 2 VÍAS

- MAX. MUSIC POWER 250 W / MÁXIMA POTENCIA DE MUSICA 250 W
- NOMINAL POWER 35 W / POTENCIA NOMINAL 35 W
- WOOFER 5-1/4" Dia. / WOOFER Ø130 mm
- TWEETER 1-3/16" Dia. BALANCED DOME / TWEETER Ø30 mm DOMO EQUILIBRADO
- IMPEDANCE 4 OHMS / IMPEDANCIA 4 OHMS
- SENSITIVITY 86 dB (±1.5 dB, 1 m, 1 W) / SENSIBILDAD 86 dB (±1,5 dB, 1 m, 1 W)
- FREQUENCY RESPONSE 34 Hz TO 25 kHz (− 20 dB) / RESPUESTA DE FRECUENCIA 34 Hz A 25 kHz (− 20 dB)
- GROSS WEIGHT 0.83 kg 1 lb 13 oz / PESO BRUTO 0,83 kg

Pioneer

XIUC 1 PAIR

250W MAX

97dB at continuous power input※1

5¼"

Register your product at
http://www.pioneerelectronics.com
http://www.pioneerelectronics.ca

PIONEER CORPORATION
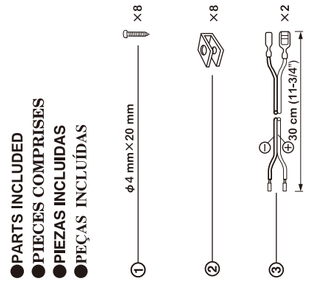
●PARTS INCLUDED
●PIECES COMPRISES
●PIEZAS INCLUIDAS
●PEÇAS INCLUÍDAS